DATI TECNICI
TECHNICAL DATA

ETICHETTA
LABEL

IMIT — WW/YYP
TR 0/+86°C TYPE TR2 9325
N.C.C-1 16(6)A/250V~
N.O.C-2 6(4)A/250V~ T85
15(2,5)A/250V~
0497 ISPESL TS/017/10
Cat.IV DINTR1211
540010/C

AZIONE TIPO ACTION TYPE	1B (EN 60730-1)
INSTALLAZIONE TIPO METHOD OF MOUNTING	A PANNELLO PANEL MOUNTING
TENSIONE IMPULSIVA NOMINALE RATED IMPULSE VOLTAGE	2,5 kV
INTERVALLO DI REGOLAZIONE CONTROL RANGE	0 / 86±3°C
DIFFERENZIALE SWITCHING DIFFERENTIAL	Δt 4±1 K
MAX. TEMPERATURA TESTA THERMOSTATO MAX. SWITCHING HEAD TEMPERATURE	T 85
MAX TEMPERATURA BULBO MAX BULB TEMPERATURE	150 °C
PORTATA CONTATTI CONTACTS RATING	NC 6FLA - 16A N.I. 250V~ NO 4FLA - 6A N.I. 250V~
EFFETTO TEMPERATURA AMBIENTE AMBIENT TEMPERATURE EFFECT	- 0,20°C/°C (*)
FLUIDO CONTROLLATO CONTROLLED MEDIUM	ACQUA , OLIO WATER , OIL
GRADO DI INQUINAMENTO POLLUTION SITUATION	2 (EN 60730-1)

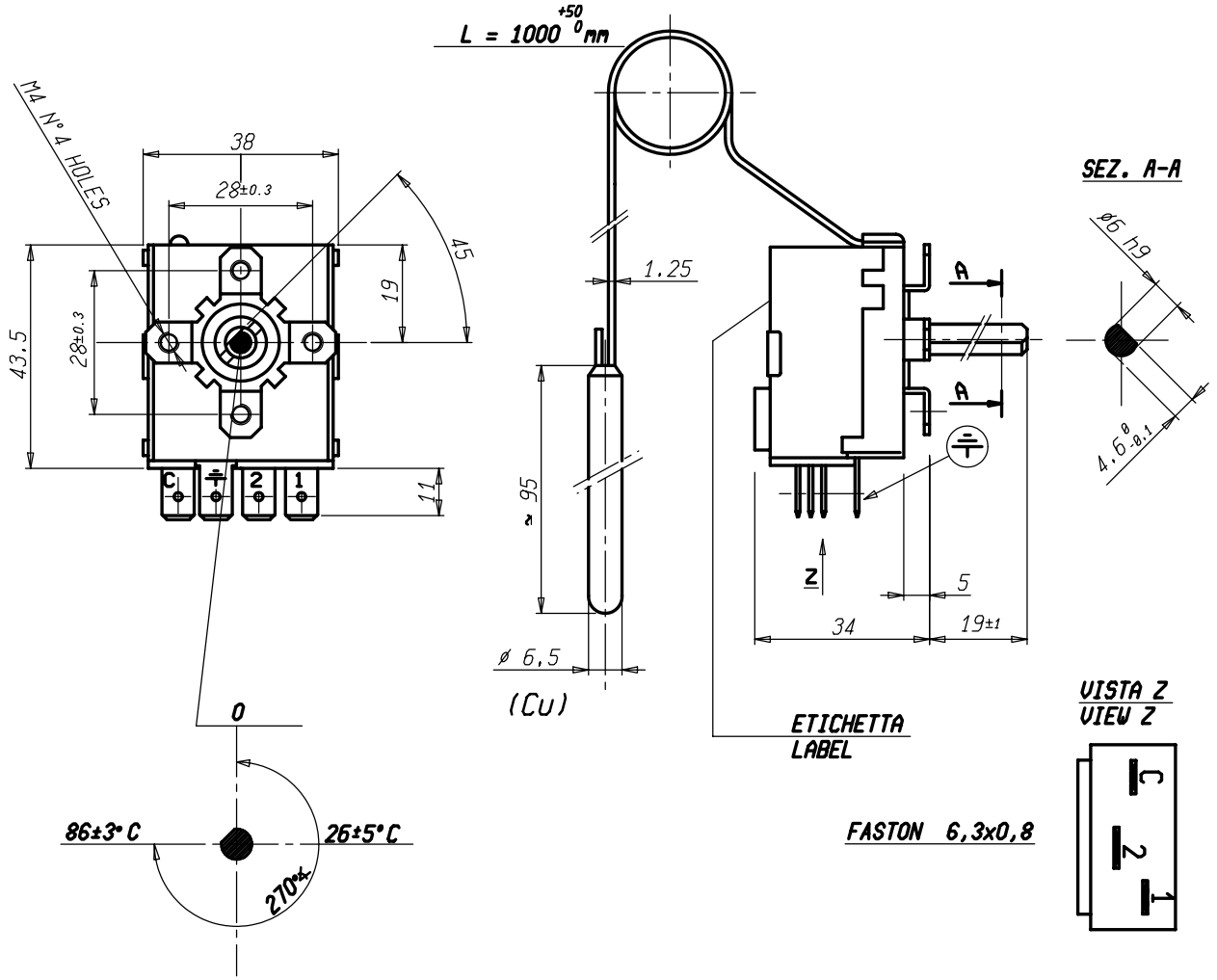

SCHEMA ELETTRICO
WIRING DIAGRAM

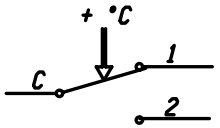

VALORI D'INTERVENTO CON TERMOSTATO A TEMPERATURA DI 20 °C
SWITCHING POINT WITH THERMOSTAT AT TEMPERATURE = 20 °C

(*) MAX. VARIAZIONE DEL PUNTO DI INTERVENTO IN RAPPORTO ALLA VARIAZIONE DAL VALORE DI RIFERIMENTO DELLA TEMPERATURA AMBIENTE

(*) MAX. CHANGE IN SWITCHING POINT REFERRED TO CHANGE FROM REFERENCE OF AMBIENT TEMPERATURE

Verificato | Modificato | Data | Mod. num. | Mod

Peso grezzo | Peso Finito | Progetto N°

Quote senza indicazione di tolleranza: precisione gruppo B

Gruppo	da 0 a < 6	da 6 a < 30	da 30 a < 120	da 120 a < 315	da 315 a < 1000	da 1000 a ≤ 2000	OLTRE 2000
A	±0.05	±0.1	±0.15	±0.2	±0.3	±0.5	-
B	±0.1	±0.2	±0.3	±0.5	±0.8	±1.2	±2
C	±0.2	±0.5	±0.8	±1.2	±2	±3	±4

Lunghezza lato minore ∡ α°

da 0 a < 10	da 10 a < 50	da 50 a ≤ 100	OLTRE 100
±1°	±30'	±20'	±10'

Diseg. A.CALDERONI 24/01/11 | Verif. M.CAPITANIO 24/01/11

Scale 1:1 | Sost. il PARI COD. | dal 24/01/11 | Disegno/Codice 540010/C

IMIT Control System Srl

Denominaz.
TERMOSTATO TR2 / ADJUSTABLE THERMOSTAT TR2

A3

Il presente disegno non può essere riprodotto, copiato o comunicato a terzi senza la nostra autorizzazione, come a termine di legge sui diritti d'autore